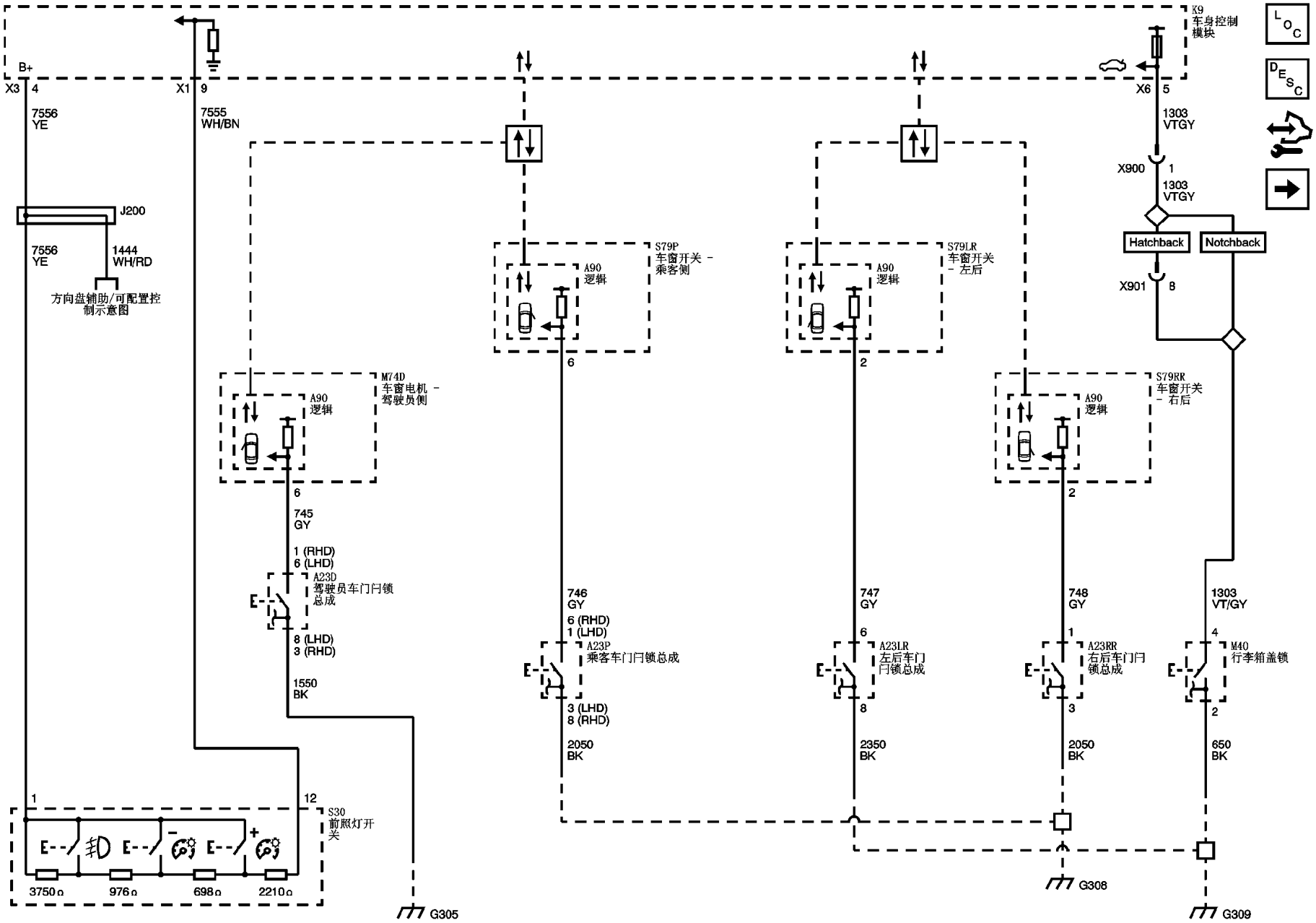
B+
X3 4
X1 9
7556
YE
7555
WH/BN
J200
7556
YE
1444
WH/RD
方向盘辅助/可配置控制示意图
K9
车身控制模块
X6 5
1303
VTGY
X900 1
1303
VTGY
Hatchback
Notchback
X901 8
S79P
车窗开关 - 乘客侧
A90
逻辑
6
S79LR
车窗开关 - 左后
A90
逻辑
2
S79RR
车窗开关 - 右后
A90
逻辑
2
M74D
车窗电机 - 驾驶员侧
A90
逻辑
6
745
GY
1 (RHD)
6 (LHD)
A23D
驾驶员车门闩锁总成
8 (LHD)
3 (RHD)
1550
BK
746
GY
6 (RHD)
1 (LHD)
A23P
乘客车门闩锁总成
3 (LHD)
8 (RHD)
2050
BK
747
GY
6
A23LR
左后车门闩锁总成
8
2350
BK
748
GY
1
A23RR
右后车门闩锁总成
3
2050
BK
1303
VT/GY
4
M40
行李箱盖锁
2
650
BK
1
12
S30
前照灯开关
3750Ω
976Ω
698Ω
2210Ω
G305
G308
G309